- *Form- und druckstabile, hochgleitfähige Biegesegemente und Gleitstücke bis 180° aus hochfestem, glasfaserverstärktem Polyamid oder Aluminium bzw. Biegesegmente bis 90° (Art.-Nr. 581480, 581490, 581500, 581510, 581520, 581530, 581540) für ROLLER'S Arco 50 aus Guss und Gleitstücke aus hochfestem, hochgleitfähigem, glasfaserverstärktem Polyamid.*
- *Für materialgerechtes Biegen ohne Riss- und Faltenbildung.*
- *Winkelskala auf jedem Biegesegement für maßgenaues Biegen.*

Biegesegment und Gleitstück für Rohre Ø mm/Zoll	R mm	X mm 90°	X mm 45°	Material Biegesegment	Arcus								Arco								Arco 22 V								Arco 50								Art.-Nr.	€
					Cu	Cu-U	St 10312	St 10305-U	St 10305	St 10255	St 50086	V	Cu	Cu 12735	Cu-U	St 10312	St 10305-U	St 10305	St 10255	St 50086	V	Cu	Cu 12735	Cu-U	St 10312	St 10305-U	St 10305	St 10255	St 50086	V	Cu	Cu 12735	Cu-U	St 10312	St 1127	St 10305-U	St 10305	St 10255	St 50086	V		
10	40	45	20	P	●				●				●					●				●					●				▲						▲				581400	**180,61**
12	45	49	22	P	●		●		●				●			●		●				●			●		●				▲			▲			▲				581410	**135,98**
14, 10 U, ¼" (DN 6)	50	53	23	P	●	●			●			●	●		●			●	●		●	●		●			●	●		●	▲		▲				▲	▲		▲	581420	**131,83**
15, 12 U	55	56	25	P	●			●	●	●			●			●	●	●				●			●	●	●				▲			▲		▲	▲				581430	**147,40**
16, 12 U	60	62	28	P	●	●			●		●	●	●		●			●		●	●	●		●			●		●	●	▲		▲				▲		▲	▲	581440	**148,43**
17, 15 U	56	60	27	P				●				●					●				●					●				●						▲					581110	**181,65**
18, 14 U, 15 U, ⅜" (DN10)	70	75	33	P	●	●	●		●			●	●		●	●		●	●		●	●		●	●		●	●		●	▲		▲	▲			▲	▲		▲	581450	**149,47**
20, 16 U, 18 U	75	80	36	P	●	●		●			●	●	●		●		●			●	●	●		●		●			●	●	▲		▲			▲			▲	▲	581080	**237,70**
21,3, ½" (s = 1,6/2,0/2,6)	103	110	50	S																														■			■				581480	**536,65**
22, 18 U, ½" (DN 15)	77	81	36	A	●	●			●				●		●	●		●	●			●		●	●		●	●			▲		▲	▲			▲	▲			581460	**177,50**
22, 18 U, ½" (DN 15)	88	91	41	P									●		●	●		●				●		●	●		●				▲		▲	▲			▲				581470	**260,54**
24, 22 U	75	85	38	P									●				●					●				●					▲					▲					581130	**288,56**
25	98	103	46	P								●	●					●		●	●	●					●		●	●	▲						▲		▲	▲	581180	**317,63**
26	98	108	49	P								●						●			●						●			●							▲			▲	581270	**438,04**
26,9, ¾" (s = 1,6/2,0/2,6)	102	108	49	S																															■			■			581490	**598,93**
28[1)]	102[3)]	108	49	P									●									●									▲										581070	**278,18**
28, ¾" (DN 20)[2)]	102	110	50	A									●			●		●	●			●			●		●	●			▲			▲			▲	▲			581260	**428,69**
28, ¾" (DN 20)[2)]	114	120	54	A									●			●		●	●			●			●		●	●			▲			▲			▲	▲			581310	**371,60**
30, 28 U	98	105	47	P									●				●									●					▲					▲					581150	**349,81**
32	98	110	50	P								●									●									●										▲	581280	**339,43**
32	114	121	54	A									●							●	●									●	▲								▲	▲	581320	**438,04**
1" (DN 25)	100	105	47	S																																		■			581520	**498,24**
33,7, 1" (s = 1,6/2,0/2,6)	100	105	47	S																														■				■			581520	**498,24**
35	100	105	47	S																											■			■			■				581500	**498,24**
35	140	150	68	A									●																		▲			▲							581350	**585,43**
40	140	148	67	A																	●									●										▲	581330	**589,58**
42	140	155	70	S																											■			■			■				581510	**532,49**
1¼" (DN 32)	140	150	68	S																																		■			581530	**517,96**
42,4, 1¼" (s = 2,0/2,6)	140	150	68	S																														■				■			581530	**517,96**
50	135	143	64	S																																				■	581540	**699,61**
⅜" (9,5 mm)	43	48	22	P	●								●	●								●	●								▲	▲										581200	**228,36**
½" (12,7 mm)	52	60	27	P	●								●	●								●	●								▲	▲										581210	**217,98**
⅝" (15,9 mm)	63	70	32	P	●								●	●								●	●								▲	▲										581220	**244,97**
¾" (19,1 mm)	75	82	37	P	●								●	●								●	●								▲	▲										581230	**291,68**
⅞" (22,2 mm)	98	107	48	P	●								●	●								●	●								▲	▲										581240	**341,50**
1" (25,4 mm)	101	112	50	A									●									●									▲											581360 R	**338,39**
1" (25,4 mm)	101	112	50	P									●									●									▲											581370	**338,39**
1⅛" (28,6 mm)	102	110	44	A									●	●								●	●								▲	▲										581260	**428,69**
1⅛" (28,6 mm)	115	117	53	A									●									●									▲											581380	**371,60**
1¼" (31,8 mm)	114	123	55	A									●																		▲	▲										581320	**438,04**
1¼" (31,8 mm)	133	145	65	A									●																		▲											581390	**618,65**
1⅜" (34,9 mm)	100	105	47	S																												■										581500	**498,24**
1⅜" (34,9 mm)	140	150	68	A									●	●																	▲	▲										581350	**585,43**
1⅝" (41,3 mm)	140	155	70	S																											■	■										581510	**532,49**

Biegen nach Maß

Soll ein Bogen an einer bestimmten Stelle am Rohr liegen, so muss entsprechend der Rohrgröße eine Längenkorrektur vorgenommen werden. Für einen 90°-Bogen bzw. 45°-Bogen ist das in Fig. 1 angegebene Korrekturmaß X zu berücksichtigen. Hierbei ist das Sollmaß L um den Betrag X zu kürzen. Soll z. B. bei der Rohrgröße 22 das Maß L = 400 mm betragen und ein Bogen 90° mit Biegeradius 77 mm hergestellt werden, so ist der Maßstrich am Rohr bei 319 mm anzubringen. Dieser Strich ist dann – wie in Fig. 1 gezeigt – an der 0-Marke am Biegesegment anzulegen.

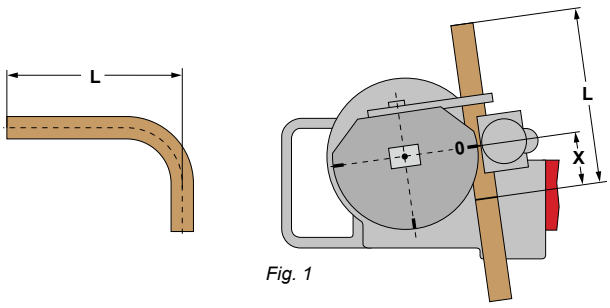

Fig. 1

R mm	Biegeradius mm an der neutralen Achse des Bogens (DVGW GW 392)
X mm	Korrekturmaß mm für einen 90°- bzw. 45°-Bogen
s mm	Wanddicke
1)	harte, halbharte Kupferrohre, auch dünnwandig, EN 1057
2)	harte Kupferrohre EN 1057
3)	Gemäß DVGW-Arbeitsblatt GW 392 für harte und halbharte Kupferrohre Ø 28 mm Mindestbiegeradius 114 mm erforderlich. Wanddicke ≥ 0,9 mm.
▲	Vierkantmitnehmer 10 – 40, Abstützung 10 – 40 (Art.-Nr. 582120) erforderlich.
■	Vierkantmitnehmer 35 – 50, Abstützung 35 – 50 (Art.-Nr. 582110) erforderlich.
Cu:	harte, halbharte, weiche Kupferrohre, auch dünnwandig, DIN EN 1057
Cu 12735:	Kupferrohre K65 für die Kälte- und Klimatechnik nach EN 12735-1
St 10312:	nichtrostende Stahlrohre der Pressfitting-Systeme EN 10312, Reihe 2, EN 10088, EN 10217-7
St 1127:	nichtrostende Stahlrohre EN ISO 1127, EN 10217-7
St 10305-U:	ummantelte weiche C-Stahlrohre der Pressfitting-Systeme EN 10305-3
St 10305:	weiche Präzisionsstahlrohre EN 10305-1, EN 10305-2, EN 10305-3, C-Stahlrohre EN 10305-3
St 10255:	Stahlrohre (Gewinderohre) EN 10255
St 50086:	Elektroinstallationsrohre EN 50086
U:	ummantelt
V:	Verbundrohre der Pressfitting-Systeme
P:	Biegesegment aus glasfaserverstärktem Polyamid
A:	Biegesegment aus Aluminium
S:	Biegesegment aus Sphäroguss